## Manilla de ajuste

**Part. S0302**

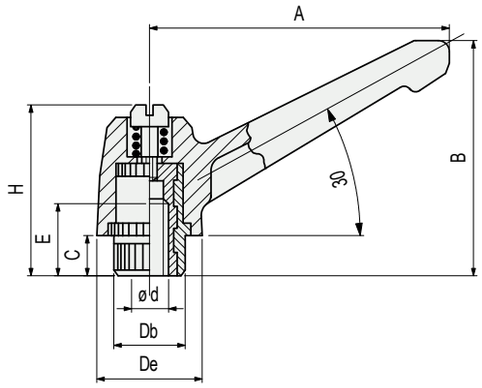

| Rosca d | A mm | B mm | C mm | E mm | H mm | Db mm | De mm | Code |
|---|---|---|---|---|---|---|---|---|
| **M6** | 40 | 40 | 7 | 12 | 32 | 11,5 | 16 | 60902 |
| **M8** | 55 | 51 | 10 | 14 | 37 | 15 | 20 | **60862** |
| **M10** | 79 | 67 | 11 | 20 | 48 | 20 | 28 | **60962** |

- Material: empuñadura en poliamida reforzada PA FV (negra), tuerca roscada en latón niquelado.
- Confección:
  con d = M6 y M8 (100 piezas).
  con d = M10 (50 piezas).

## Manilla de ajuste

**Part. S0303**

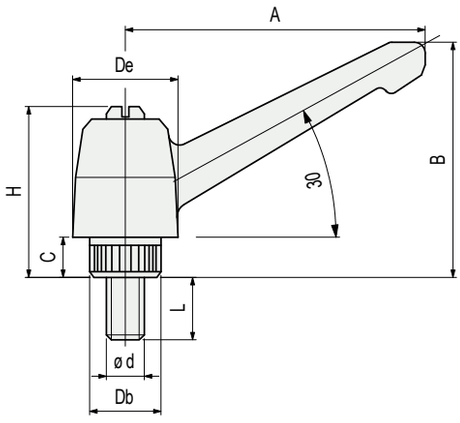

| Rosca d | A mm | B mm | C mm | L mm | H mm | Db mm | De mm | Code |
|---|---|---|---|---|---|---|---|---|
| **M5** | 40 | 40 | 7 | 20 | 32 | 11,5 | 16 | 646742 |
| **M6** | 40 | 40 | 7 | 20 | 32 | 11,5 | 16 | **60922** |
| **M8** | 55 | 51 | 10 | 25 | 37 | 15 | 20 | 60872 |
| **M10** | 79 | 67 | 11 | 30 | 48 | 20 | 28 | **60942** |

- Material: empuñadura en poliamida reforzada PA FV (negra), espárrago en acero inoxidable austenítico.
- Confección:
  con d = M5, M6 y M8 (100 piezas).
  con d = M10 (50 piezas).

- **Best Seller**
- **Standard**
- **A petición:** cantidad mínima requerida. Consulte a nuestro Customer Service para conocer la disponibilidad.

**Código para pedido = Part. + Code**



Polígono Industrial O Rebullón s/n. 36416 - Mos - España - rodavigo@rodavigo.com

## Part. S0182

**Pomo**

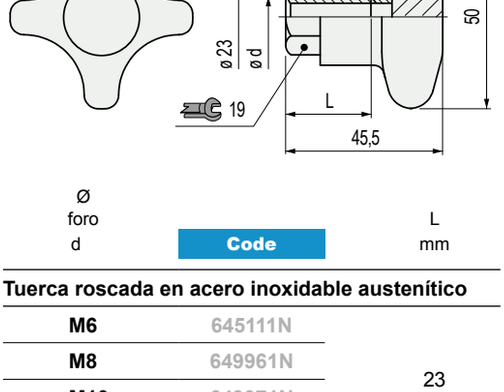


| Ø foro d | Code | L mm |
|---|---|---|
| **Tuerca roscada en acero inoxidable austenítico** | | |
| **M6** | 645111N | 23 |
| **M8** | 649961N | |
| **M10** | 649971N | |
| **M12** | 645141N | |
| **Tuerca roscada en latón niquelado** | | |
| **M10** | 54911 | 28 |

- Material: pomo en poliamida reforzada PA FV (negra), tuerca roscada en latón niquelado.
- Par máx. de apriete aconsejado: 2,5 Kgm (ajuste manual), 4 Kgm (ajuste con llave hexagonal).
  Para cierres más elevados actuar en el hexágono metálico usando una llave 19.
- Confección: 50 piezas.

## Part. S0183

**Pomo**

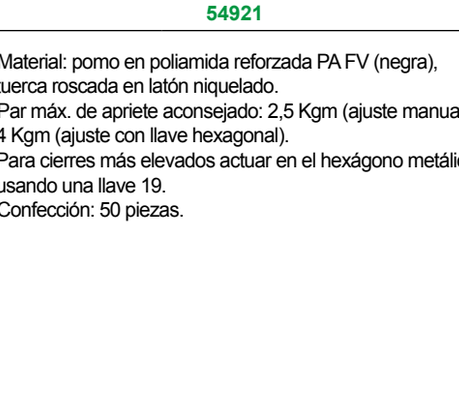


| Code |
|---|
| 54921 |

- Material: pomo en poliamida reforzada PA FV (negra), tuerca roscada en latón niquelado.
- Par máx. de apriete aconsejado: 2,5 Kgm (ajuste manual), 4 Kgm (ajuste con llave hexagonal).
  Para cierres más elevados actuar en el hexágono metálico usando una llave 19.
- Confección: 50 piezas.

**Best Seller**

**Standard**

**A petición:** cantidad mínima requerida. Consulte a nuestro Customer Service para conocer la disponibilidad.

**Código para pedido = Part. + Code**



Polígono Industrial O Rebullón s/n. 36416 - Mos - España - rodavigo@rodavigo.com

# Elementos de Apriete

REXNORD

## Pomo

**Part. S0625**

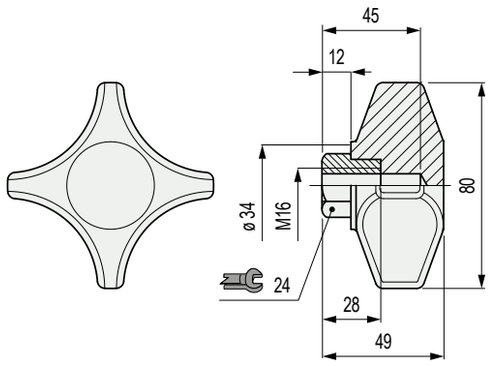

| Code |
|---|
| 641372 |

- Material: pomo en poliamida reforzada PA FV (negra), tuerca roscada en latón niquelado.
- Par máx. de apriete aconsejado: 3 Kgm (ajuste manual), 5 Kgm (ajuste con llave hexagonal).
  Para cierres más elevados actuar en el hexágono metálico usando una llave 24.
- Confección: 50 piezas.

## Pomo

**Part. S0775**

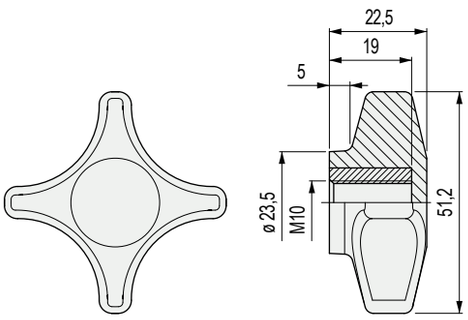

NEW

| Code |
|---|
| 612763 |

- Material: pomo en poliamida reforzada PA FV (negra), tuerca roscada en latón niquelado.
- Par máx. de apriete aconsejado: 2,5 Kgm (ajuste manual).
- Confección: 50 piezas.

Best Seller

Standard

**A petición:** cantidad mínima requerida. Consulte a nuestro Customer Service para conocer la disponibilidad.

**Código para pedido = Part. + Code**



Polígono Industrial O Rebullón s/n. 36416 - Mos - España - rodavigo@rodavigo.com

# Part. S0185

## Pomo

### Versión con llave

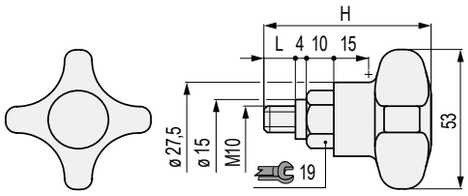


### Versión sin llave

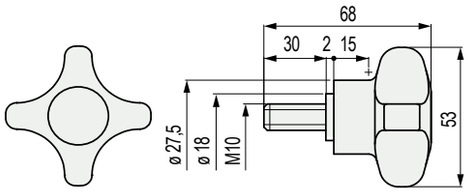


| Material manija | L mm | Code | H mm |
|---|---|---|---|
| **Versión con llave** | | | |
| Poliamida reforzada PA FV (negra) | **11** | 53081 | 61 |
| | **30** | 683832 | 80 |
| Polipropileno reforzado PP FV (gris) | **11** | 683902 | 61 |
| **Versión sin llave** | | | |
| Poliamida reforzada PA FV (negra) | **-** | 698942 | - |

- Aplicación: la versión con manija de Polipropileno reforzado PP FV (gris), permite una elevada resistencia a los agentes químicos.
- Material: manija de poliamida reforzada PA FV negra (vástago roscado de latón niquelado).
  Con manija de Polipropileno reforzado PP FV (vástago roscado de acero inoxidable austenítico).
- Par máx de apriete aconsejado: 2,5 Kgm (sujeción manual), 4 Kgm (sujeción con llave hexagonal).
  Para mayor sujeción actúe sobre el cilindro roscado hexagonal con llave 19.
- Confección: 50 piezas.

**Best Seller**

**Standard**

**A petición:** cantidad mínima requerida. Consulte a nuestro Customer Service para conocer la disponibilidad.

**Código para pedido = Part. + Code**



Polígono Industrial O Rebullón s/n. 36416 - Mos - España - rodavigo@rodavigo.com

# Elementos de Apriete

REXNORD

• **Ejemplos de aplicación** de la versión sin inserto roscado

**Aplicación con tuerca**
Aplicar una tuerca hexagonal normal M 8 UNI 5588, DIN 934.

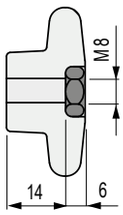


**Aplicación con tornillo**
Aplicar un tornillo de cabeza hexagonal M 8 UNI 5739, DIN 933, ISO 4017.

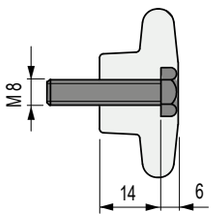


**Aplicación con tuerca**
Aplicar una tuerca hexagonal normal M 10 UNI 5588, DIN 934.

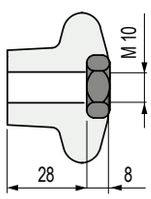


**Aplicación con tornillo**
Aplicar un tornillo de cabeza hexagonal M 10 UNI 5739, DIN 933, ISO 4017.

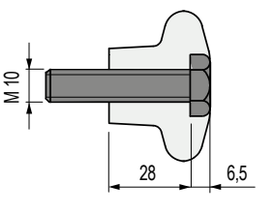


## Pomo

**Part. S0671**

**Versión con inserto roscado**

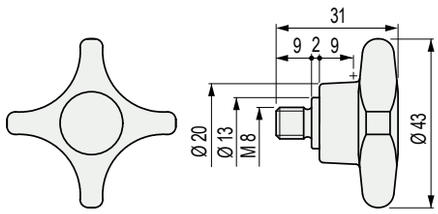


**Versión con sede hexagonal**

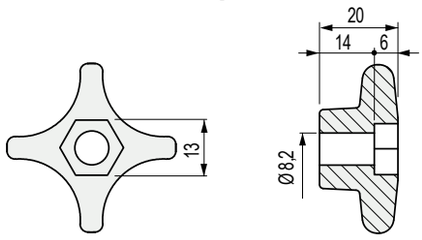

| Versión | Code |
|---|---|
| **Con inserto roscado** | 676392 |
| **Con sede hexagonal** | 676402 |

- Hecha de Polipropileno reforzado PP FV, ofrece una mejor resistencia a los agentes químicos.
- Material: manija de polipropileno reforzado PP FV (gris), inserto roscado de acero inoxidable austenítico.
- Par máx de apriete aconsejado: 1 Kgm.
- Confección: 50 piezas.

## Pomo

**Part. S0734**

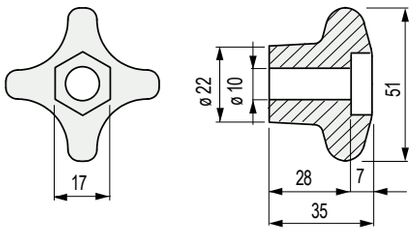

| Code | Peso kg |
|---|---|
| **Poliamida reforzada PA FV (negra)** | |
| **693552** | 0,02 |
| **Polipropileno reforzado PP FV (gris)** | |
| 693562 | 0,02 |

- Versión económica (suministrada sin elementos de sujeción).
- Hecha de Polipropileno reforzado PP FV, ofrece una mejor resistencia a los agentes químicos.
- Confección: 50 piezas.

● **Best Seller**
● **Standard**
● **A petición:** cantidad mínima requerida. Consulte a nuestro Customer Service para conocer la disponibilidad.

**Código para pedido = Part. + Code**



Polígono Industrial O Rebullón s/n. 36416 - Mos - España - rodavigo@rodavigo.com